T.i.S АРМАТУРА

# PN 10 - Art. A013 TIS

**НОЖЕВОЙ ЗАТВОР ДВУСТОРОНИИЙ**
**С ВЫДВИЖНЫМ ШТОКОМ**
**PH 10**

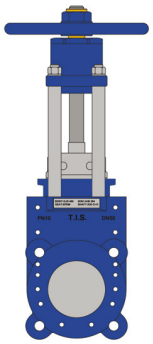

**ПРИМЕНЕНИЕ:**
Подача и распределение воды, обработка сточных и канализационных вод.

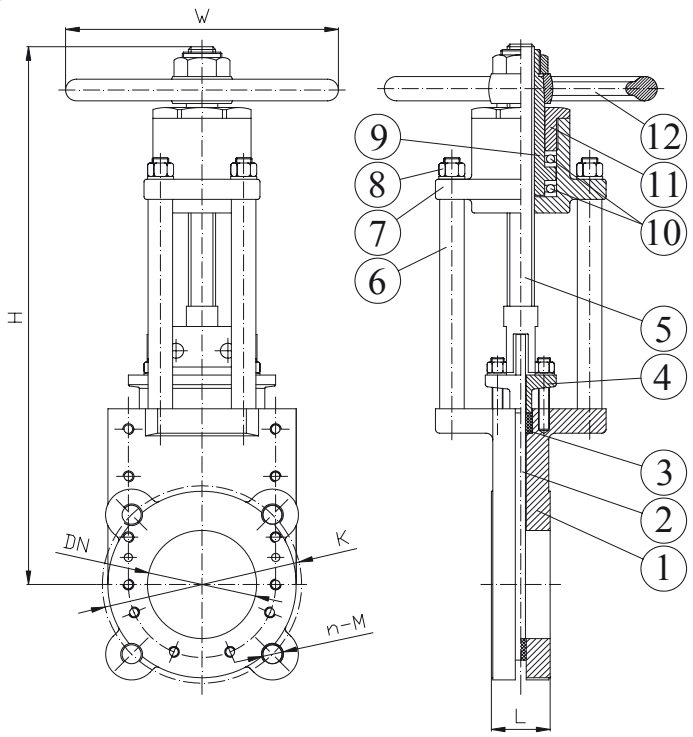


| | |
|---|---|
| **СТАНДАРТНОЕ ИСПОЛНЕНИЕ:** | EN 1171 |
| **ВНЕШНИЙ ВИД:** | EN 558-1 Serie20 |
| **ФЛАНЦЫ:** | EN 1092-2 |
| **ПРОТЕСТИРОВАНО:** | EN 12266 |
| **РАБОЧАЯ ТЕМПЕРАТУРА.:** | EPDM ≤ 120°C |

**РАБОЧЕЕ ДАВЛЕНИЕ:**

| | | |
|---|---|---|
| **DN50-150 PN 10** | **DN300 PN 5** | **DN450 PN 2.5** |
| **DN200 PN 8** | **DN350 PN 4** | **DN500 PN 2** |
| **DN250 PN 6** | **DN400 PN 3** | **DN600 PN1.5** |

| | ДЕТАЛЬ | МАТЕРИАЛЫ |
|---|---|---|
| 1 | КОРПУС | GJS 400 |
| 2 | РЕЖУЩАЯ ПЛАСТИНА | НЕРЖ. СТАЛЬ AISI 304 |
| 3 | САЛЬНИК | РЕЗИНА EPDM |
| 4 | КОРОБКА САЛЬНИКА | GJS 400 |
| 5 | ШТОКОВАЯ ГАЙКА | ЛАТУНЬ |
| 6 | ШТОК | НЕРЖ. СТАЛЬ AISI 304 |
| 7 | ОПОРА | НЕРЖАВЕЮЩАЯ СТАЛЬ |
| 8 | КРЫШКА, КОЖУХ | GJS 400 |
| 9 | ГАЙКА | НЕРЖАВЕЮЩАЯ СТАЛЬ |
| 10 | ШАЙБА | ПОЛИТЕТРАФТОРЭТИ-ЛЕН |
| 11 | КОРОБКА САЛЬНИКА | ЛАТУНЬ |
| 12 | ШТУРВАЛ | GJS 400 |

| DN | K | n-M | L | H | W | W (kg) |
|---|---|---|---|---|---|---|
| **50** | 125 | 4-M16 | 43 | 337 | 180 | 13 |
| **65** | 145 | 4-M16 | 46 | 357 | 180 | 16 |
| **80** | 160 | 8-M16 | 46 | 400 | 200 | 21 |
| **100** | 180 | 8-M16 | 52 | 466 | 250 | 26 |
| **125** | 210 | 8-M16 | 56 | 531 | 300 | 32 |
| **150** | 240 | 8-M20 | 56 | 633 | 300 | 44 |
| **200** | 295 | 8-M20 | 60 | 744 | 350 | 70 |
| **250** | 350 | 12-M20 | 68 | 940 | 400 | 97 |
| **300** | 400 | 12-M20 | 78 | 1087 | 500 | 140 |
| **350** | 460 | 16-M20 | 78 | 1238 | 500 | 207 |
| **400** | 515 | 16-M24 | 102 | 1394 | 600 | 250 |
| **450** | 565 | 20-M24 | 114 | 1550 | 600 | 300 |
| **500** | 620 | 20-M24 | 127 | 1700 | 600 | 340 |
| **600** | 725 | 20-M27 | 154 | 1820 | 600 | 450 |

**АНТИКОРОЗИЙНАЯ ЗАЩИТА:**
Все чугунные поверхности покрыты эпоксидной смолой небесно-голубого цвета, толщиной минимум 250µm.